ADROLOOK

# V70 Videoendoskop
# Monitor 7“

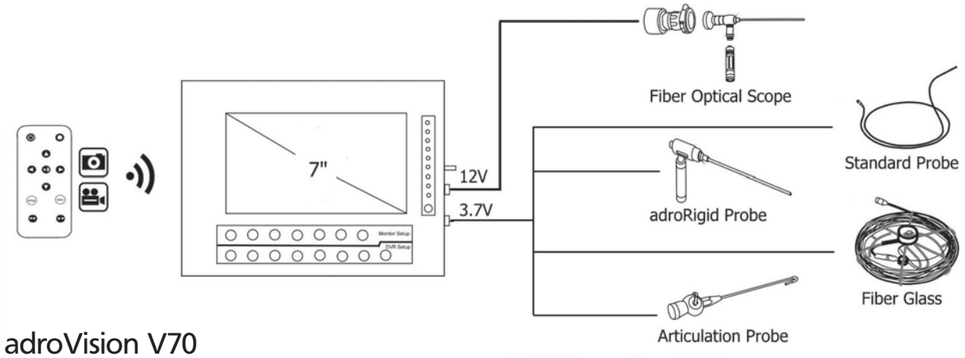


- adroVision V70
- 7“ LCD Display
- Auflösung: 720 x 576 Pixel
- Dokumentation in Bild und Video & Audio
- Fernsteuerung manuell oder mit Hilfe einer Fernbedienung
- Anzeige in 7 verschiedenen Sprachen
- Speicherung auf micro SD–Karte (bis 32 GB)
- USB-Schnittstelle
- Wiederaufladbarer Li-ion Akku

**Adronic Components GmbH**
Bodelschwinghstr. 32 · 75031 Eppingen
Tel: +49 7262 91 23 60 Fax: +49 7262 91 23 61
info@adrolook.de

ADROLOOK ENDOSKOPE

# V70 Videoendoskop
# mit HD-Auflösung

**Adronic Components GmbH**
Bodelschwinghstr. 32 · 75031 Eppingen
Tel: +49 7262 91 23 60 Fax: +49 7262 91 23 61
info@adrolook.de

# ADROLOOK

## Videoendoskope

**Adrolook X55**
3,5“ LCD Bildschirm
Digitaler Zoom
Wechselbarer Li-ion Akku

**Adrolook V55**
3,5“ LCD Bildschirm
Dokumentation (Bild/Video)
Wechselbarer Li-ion Akku

**Adrolook V70**
7“ LCD Bildschirm
Dokumentation (Bild/Video)
Inkl. Fernbedienung
Stromquelle: 3,7 V / 12 V Anschluss

## USB-Endoskope

**Adrolook USB3512**
Windows XP / Vista /
Windows 7 / Windows 8
Dokumentation (Bild/Video)

**Adrolook USB600**
Skype
Windows XP / Vista / Windows 7 / Windows 8
Dokumentation (Bild/Video)

**Adrolook WiFi**
Apple / Android
Laptop / PC
Dokumentation (Bild/Video)

## Sondierungskabel

**Eigenschaften**
Arten: flexibel / halbstarr / metallummantelt
Ø: 3,9 mm / 4,3 mm / 5,5 mm / 8 mm
16 mm / 25 mm
Länge: 1–30 Meter
Led: 2–6

## Rohre und Wände

OD20 mm Kamera

OD25 mm Kamera

Fiberglas Schubkabel
Länge : 10–120 Meter

ADROLOOK
V70506000

ADROLOOK
V70406000

## Bewegliche Sondierungskabel

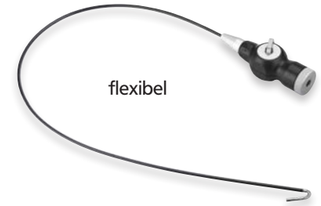

flexibel

metallummantelt

Metall-flexibel

Starr

## Starre Ausführung

**Eigenschaften**
Ø: 3,9 mm / 4,3 mm / 5,5 mm / 8 mm
16 mm / 25 mm
Länge: 15 cm / 30 cm / 45 cm / 70 cm
Led: 2–6

Type II

Type I

## Optische Endoskope

**Eigenschaften**
Ø: 1,9 mm / 2,7 mm / 4,0 mm / 5,0 mm / 8,0 mm
Länge: 80 mm / 175 mm / 205 mm / 300 mm
Neigung: 0° / 30° / 70°

## Mikroskop Stick

## Zubehör

Führungskugel (5 mm / 8 mm)

Magnet (5,5 mm)

Spiegel
4,3 mm / 5,5 mm / 8,0 mm
35°-70° / 45°-90° / 55°-110°

**Für eine bessere Videoendoskopie**